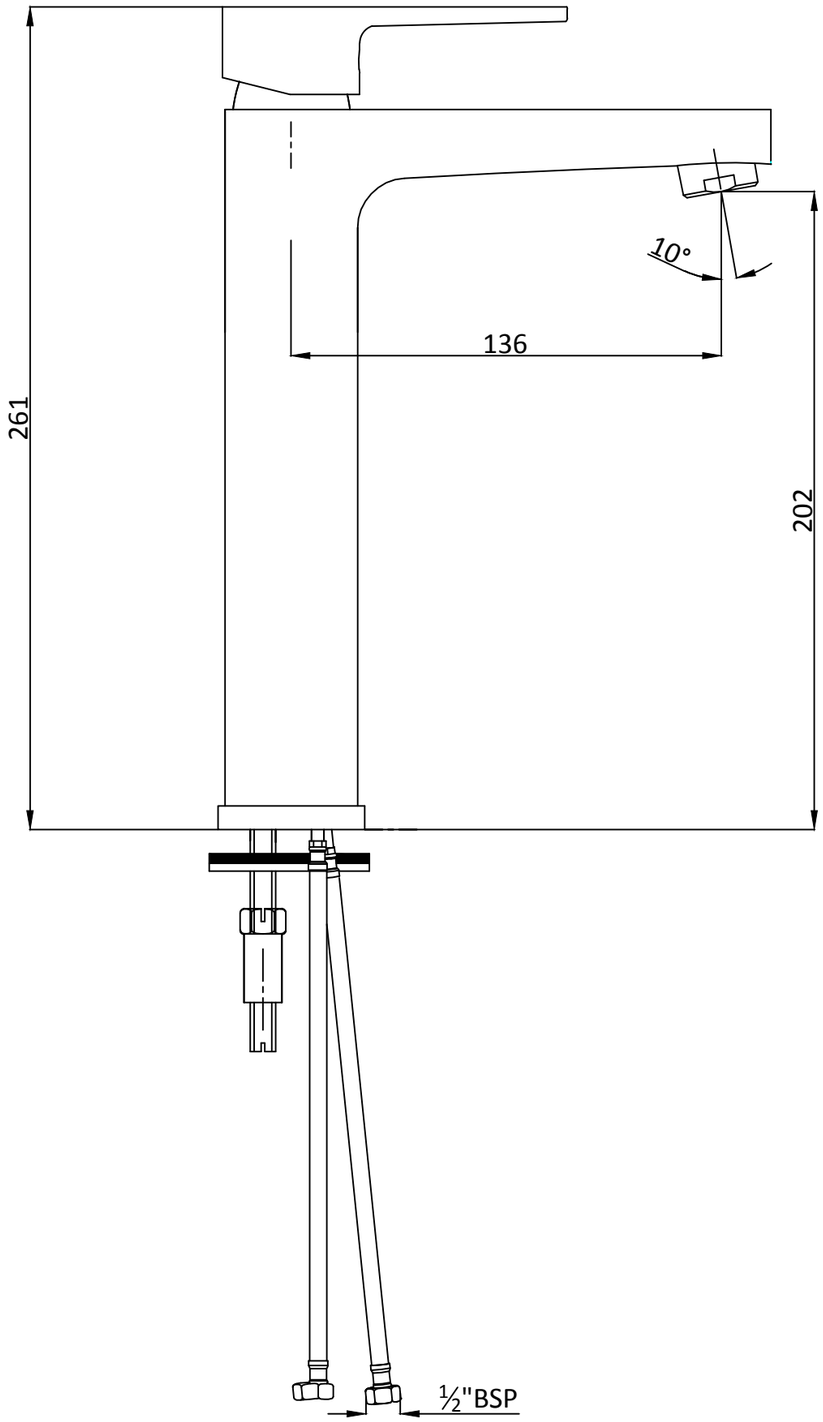
10°
136
261
202
½"BSP